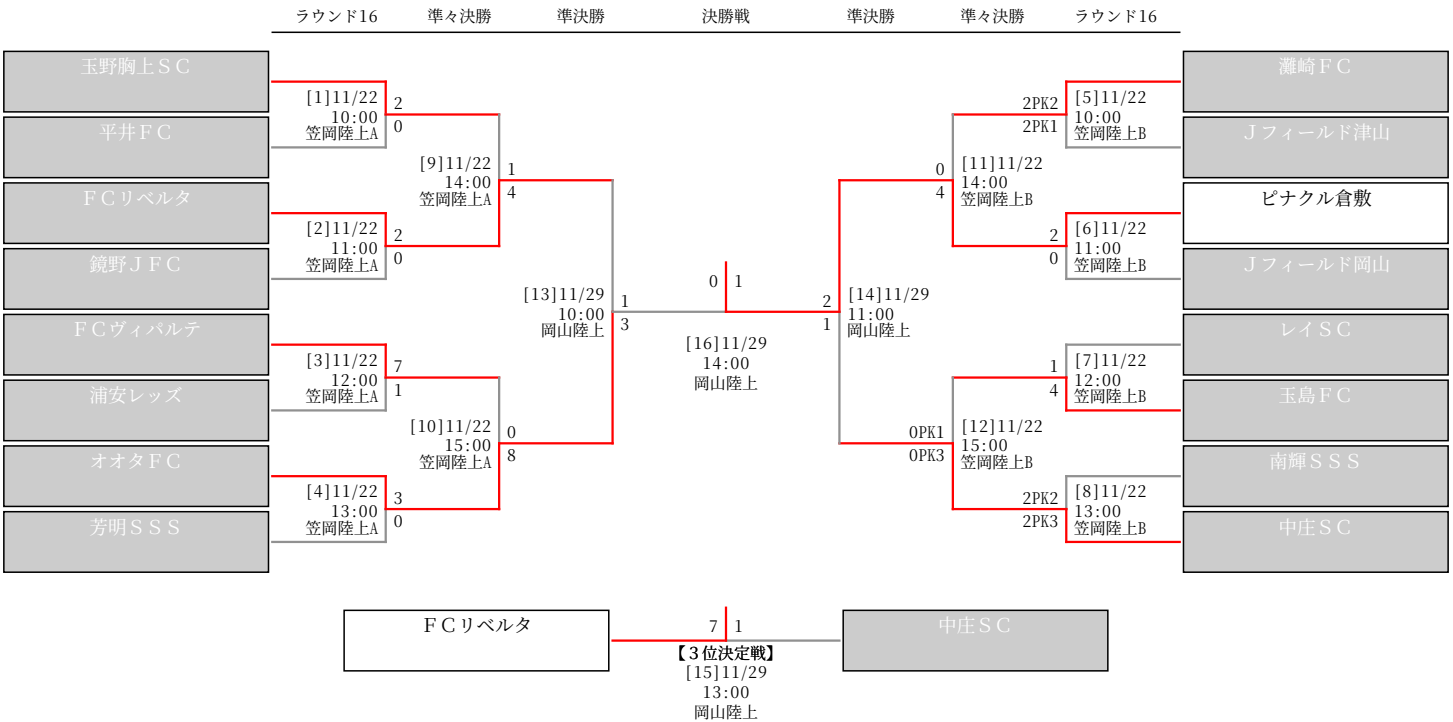第39回全日本少年サッカー大会 岡山県大会