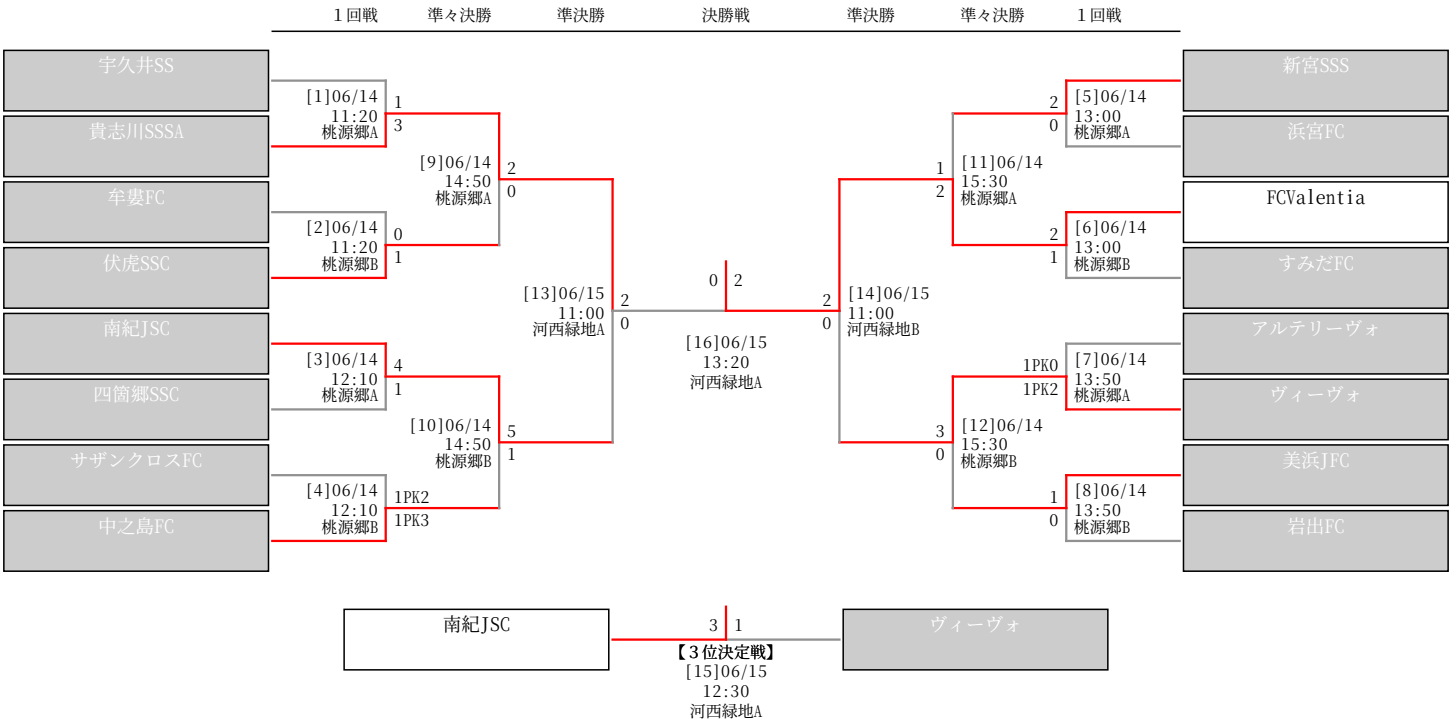第38回全日本少年サッカー　和歌山県大会