高円宮杯 第26回全日本ユース(U-15)サッカー選手権関西大会

開催日　:2014/11/8-30
開催場所:関西各地

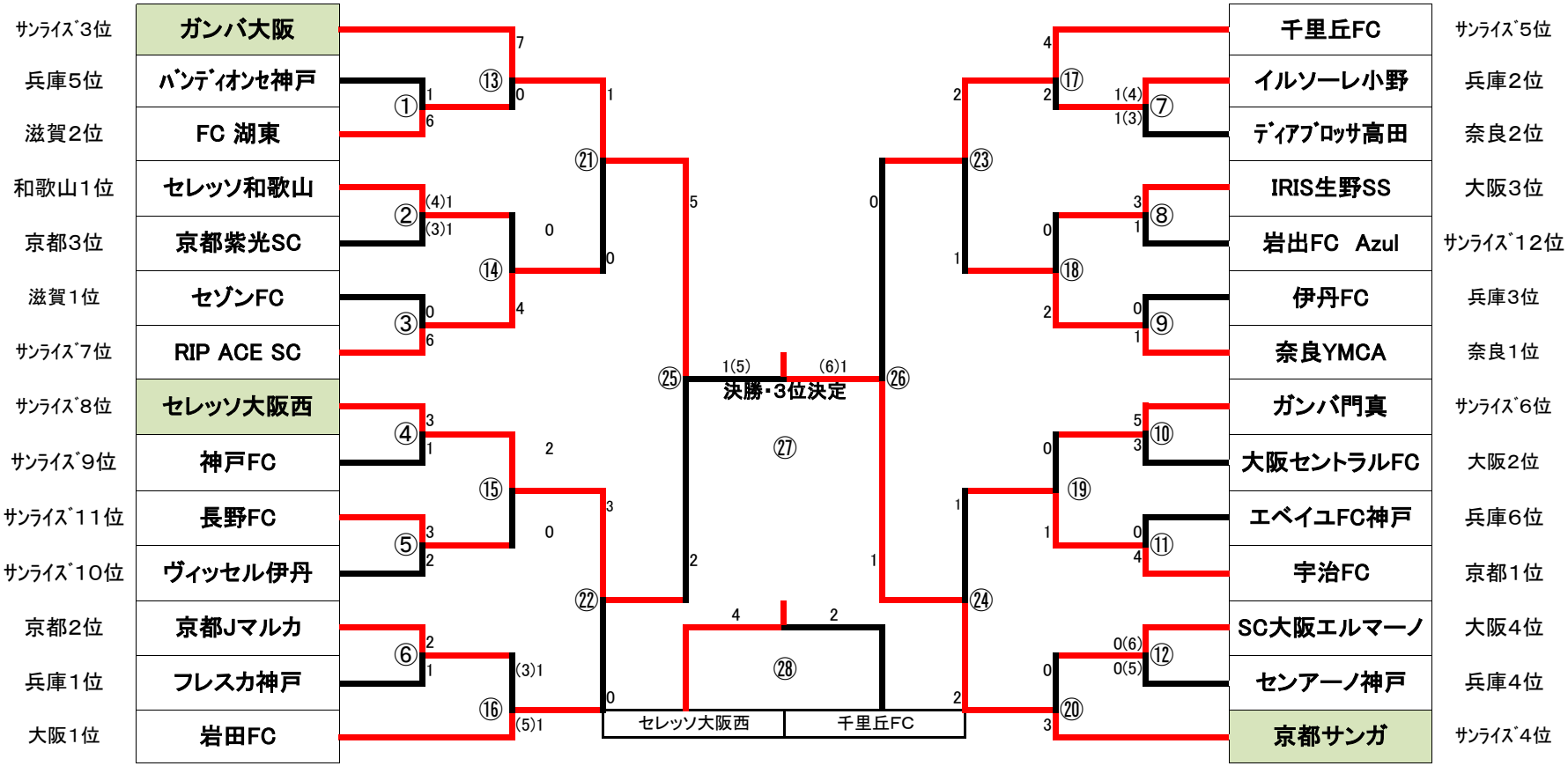

◎ サンライズリーグの1位セレッソ大阪U－15・2位ヴィッセル神戸U－15は、全国大会に出場決定
◎ 高円宮杯第26回全日本ユース(U-15)サッカー選手権関西大会、優勝(京都サンガF.C.U-15)・2位(ガンバ大阪JY)・3位(セレッソ大阪西U-15)は、全国大会出場決定