平成27年度　全国高等学校総合体育大会サッカー競技 女子　組合せ

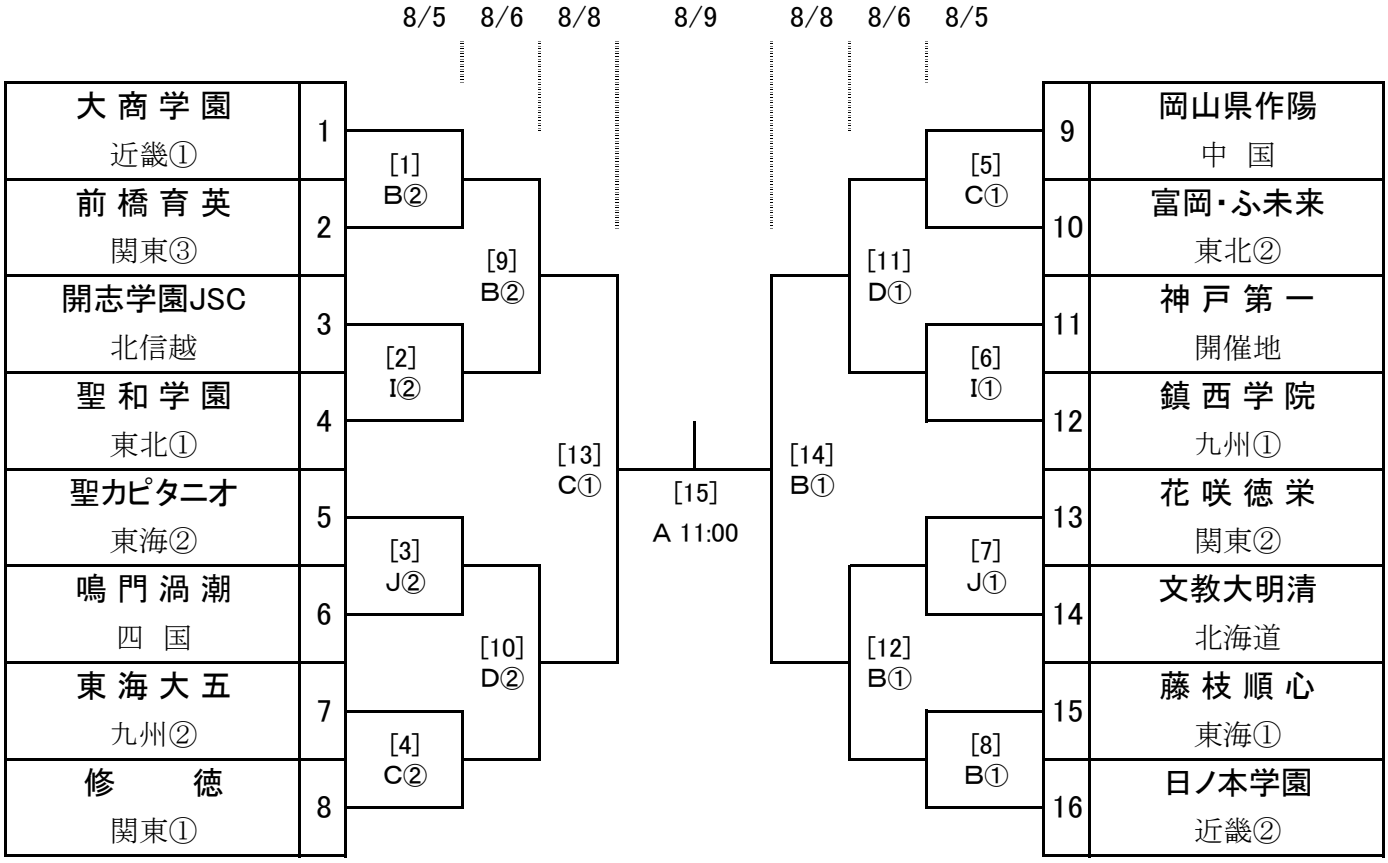

競技会場			1回戦	2回戦		準決勝	決勝
		8/4 火	8/5 水	8/6 木	8/7 金	8/8 土	8/9 日
A	ノエビアスタジアム神戸	開会式	・	・	休養日	・	1
B	ユニバー記念競技場		2	2		1	・
C	ユニバー記念補助競技場		2	・		1	・
D	しあわせの村多目的運動広場		・	2		・	・
I	みきぼうﾊﾟｰｸひょうご第1球技場		2	・		・	・
J	みきぼうﾊﾟｰｸひょうご第2球技場		2	・		・	・
試合数	合計 15		8	4		2	1

区分	試合開始予定時間
１回戦	① 10:00　② 12:00
２回戦	① 10:00　② 12:00
準決勝	10:00
決勝	11:00