第41回全日本少年サッカー大会 島根県大会

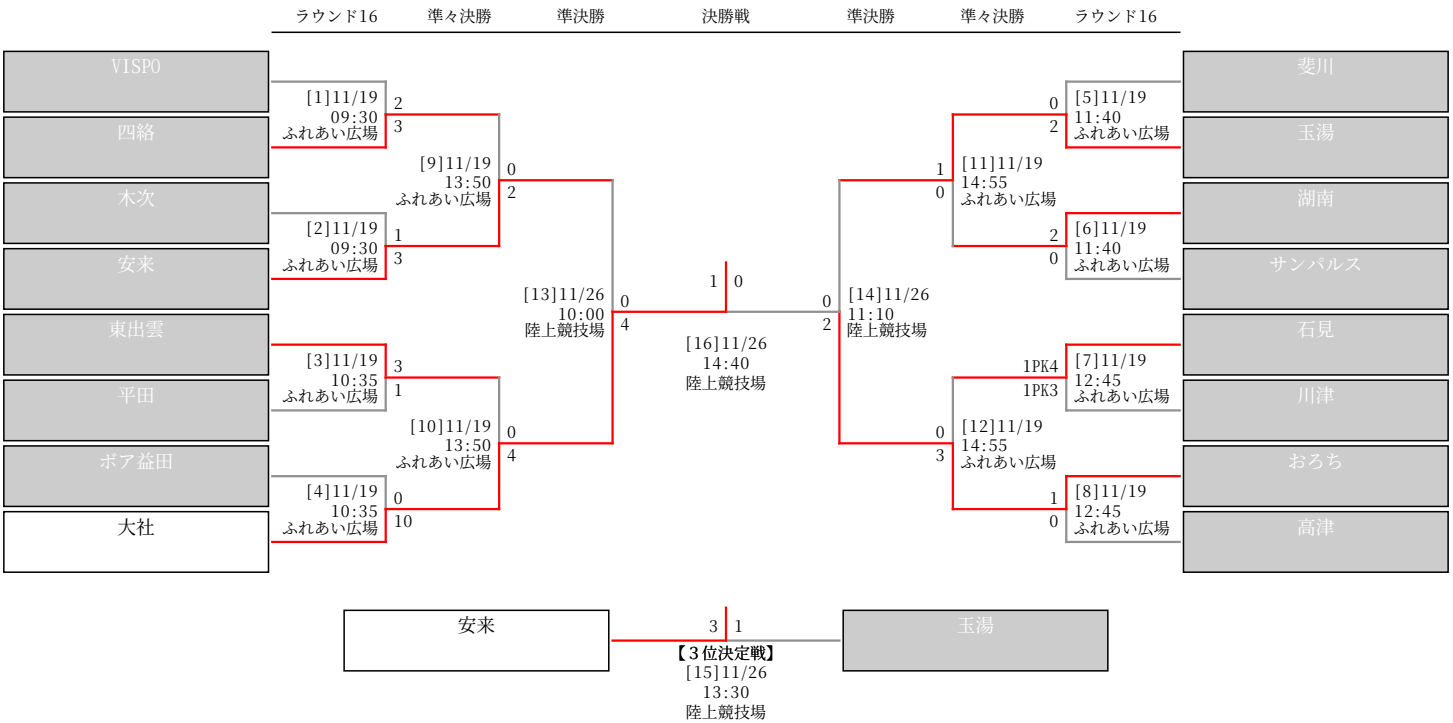

公益財団法人 日本サッカー協会